ČESKY

NÁVOD K POUŽITÍ

spojky EN 362:2004 / karabiny EN 12275:2013

Nepoužívejte tento výrobek bez pečlivého přečtení a pochopení tohoto návodu.
V tomto návodu jsou uvedeny všechny důležité informace pro správné použití spojek (karabin) při horolezectví, speleologii, lezení na zajištěných cestách, skialpinismu, raftingu, záchranných pracích, pracích ve výškách...
Výrobky, jichž se tento návod týká, se řadí mezi osobní ochranné prostředky určené k použití v systému zachycení pádu spolu s úvazkem, lanem, apod. V systému zachycení pádu je nutné používat výhradně celotělový úvazek. Spojky tvoří v systému zachycení pádu životně důležitý prvek spojující kotvicí bod s uživatelem, který může nešťastnou náhodou spadnout. Chybné použití nebo chybná údržba může vést ke smrtelné nehodě.
Spojky (karabiny) musí být používány pouze s uzavřeným a blokovaným zámkem. Spojka (karabina) nesmí narážet na žádnou překážku, ani být zatěžována další vnější silou. Pro použití těchto pomůcek je nezbytné odpovídající zaškolení (znalost základních technik použití a záchrany). Nedostatečně trénovaný uživatel nebo uživatel, který není schopen zhodnotit nebezpečí plynoucí z podmínek, v nichž je výrobek používán, nesmí tento výrobek používat. Na pracovišti musí být k dispozici plán pro záchranu a musí zohledňovat všechny nouzové situace při práci.
Doporučujeme používání výhradně jednou osobou; pokud to není možné, musí být výrobek prověřen kompetentní osobou před a po každém použití. Je třeba znát nezbytné efektivní a bezpečné metody záchrany pro případ, kdy se uživatel dostane do potíží při použití tohoto výrobku. Ověřte si fyzickou kondici uživatele, která může mít vliv na bezpečnost během běžného nebo mimořádného použití.
Existuje mnoho nevhodných způsobů použití a jen některé z nich jsou popsány v tomto návodu (přeškrtnutá zobrazení). **Jen způsoby označené jako "SPRÁVNÉ" jsou povoleny.** Jakékoliv jiné použití je **ZAKÁZANÉ**.
Ověřte si, že výrobek je kompatibilní s ostatními prvky systému, a že tyto prvky odpovídají příslušným nařízením, normám a směrnicím. Také si ověřte, že byl celý systém správně sestaven, a že se vzájemně nenarušuje bezpečná funkčnost jeho jednotlivých prvků.
Pokud je výrobek zařazen do systému zachycení pádu (nesmí snížit nosnost systému), musí být jeho délka brána v úvahu při výpočtu minimální bezpečné výšky pod nohama uživatele. Použití osobního ochranného prostředku (OOP) v žádném případě neospravedlňuje uživatele, aby se vystavoval přílišnému riziku, které může být osudné. Uživatel je odpovědný za jakékoliv riziko, kterému je vystaven při použití tohoto výrobku. Výrobce a prodejci nenesou odpovědnost za jakékoliv škody nebo jiné negativní důsledky způsobené nesprávným použitím nebo použitím výrobku, který byl upravován nebo opravován osobou bez autorizace výrobcem.
Výrobce je zodpovědný za takové užití, pro které je produkt určen a není zodpovědný za nesprávnou údržbu a obecně za zanedbání základních pravidel uvedených v tomto návodu, které může zvýšit nebezpečí pramenící z prostředí, ve kterém je výrobek používán. Výrobce nenese žádnou odpovědnost za nehody, poranění nebo smrt způsobený nesprávným použitím tohoto výrobku. Výrobce nenese žádnou odpovědnost pro případy nedodržení instrukcí uvedených v tomto návodu k použití. Dále nenese odpovědnost za použití výrobku uvedeného na trh bez řádného návodu k použití a technické karty. Pro bezpečnost uživatele je nezbytné přiložit k výrobku tento návod k použití v úředním jazyce země, kde se výrobek prodává.
DŮLEŽITÉ: před každým použitím vždy zkontrolujte, zda je výrobek v bezvadném stavu, a zda nenese známky opotřebení, koroze, deformace nebo jiného poničení. V případě jakýchkoliv pochybností o stavu výrobku se nerozpakujte a výrobek vyměňte za nový. Zámek spojky občas promažte tak, aby byl vždy plně funkční. Tento výrobek byl navržen k použití v normálních atmosférických podmínkách (tj. atmosférické podmínky normálně snesitelné pro člověka).
V tabulce 1 je uvedena norma, třída nebo typ daného výrobku a maximální rozvor zámku (rozměr „d" v mm na obr. 10).
TYPY KARABIN PRO HOROLEZECTVÍ (EN 12275:2013), obr. 1:
TYP „B" ZÁKLADNÍ KARABINA
Univerzální karabina v různých tvarech a velikostech pro použití v zajišťovacím systému. Prohnutý zámek umožňuje snadnější cvaknutí lana do karabiny při sportovním lezení. Může být vybavena také šroubovací nebo automatickou pojistkou zámku.
TYP „H" KARABINA HMS
Karabina hruškového tvaru přednostně používaná pro dynamické jištění polovičním lodním uzlem (HMS). Pro zvýšení bezpečnosti bývá vybavena šroubovací nebo automatickou pojistkou zámku (obr. 9).
TYP „K" KARABINA NA ZAJIŠTĚNÉ CESTY
Karabina s automatickou pojistkou zámku přednostně používaná pro sebezajištění na zajištěných cestách (Via ferrata). Velká světlost karabiny umožňuje její použití na ocelových lanech, řetězech a jiných kotvicích prvcích.
TYP „D" KARABINA SE ZAJIŠTĚNOU POLOHOU LANA
Tvar karabiny zabraňuje nebezpečnému bočnímu zatěžování karabiny. Určeno výhradně pro spojení s expresní smyčkou EN 566.
TYP „X" OVÁLNÁ KARABINA
Karabina symetrického tvaru, konstruovaná např. pro záchranné a kladkové systémy nebo pro připojení slaňovacího prostředku.
TYP „Q" KARABINA SE ŠROUBOVACÍM ZÁMKEM
Karabina, zavírající se zašroubováním převlečné matice, která je nosnou součástí karabiny. Karabina určená pro trvalejší spojení.
POZOR: Vždy cvakejte lano do karabiny směrem od skály (obr. 3), v opačném případě může nastat NEŽÁDOUCÍ VYCVAKNUTÍ LANA V PŘÍPADĚ PÁDU! Dbejte, aby karabina nebyla ve styku s jakýmkoliv skalním výčnělkem a neopírala se o skálu (obr. 4). Náraz o skálu, kontakt se skalním výčnělkem nebo vibrace způsobené rychlým prokluzem lana skrz karabinu mohou způsobit nežádoucí otevření zámku a závažně tak ovlivnit pevnost karabiny.
KAŽDÉ NEVHODNÉ POUŽITÍ VEDE KE SNÍŽENÍ PEVNOSTI A ŽIVOTNOSTI KARABIN (obr. 8).
Při jištění metodou HMS vložte lano do karabiny tak, aby nebylo v kontaktu se zámkem karabiny.
U karabin s automatickou pojistkou zámku se západka proti otevření blokuje automaticky bez zásahu uživatele.
DRUHY SPOJEK PRO ZAJIŠTĚNÍ OSOB (EN 362:2004), obr. 2:
Třída B ZÁKLADNÍ SPOJKA
Univerzální spojka, která je jednou ze součástí zajišťovacího řetězce a je vybavena manuální nebo automatickou pojistkou zámku.
Třída M VÍCEÚČELOVÁ SPOJKA
Základní spojka se šroubovým zámkem, která může být zatížena v hlavní i vedlejší ose.
Třída T KONCOVÁ SPOJKA
spojka navržená k poskytnutí upevnění takovým způsobem, že zatížení je v předem daném směru.
Třída A KOTEVNÍ SPOJKA
Spojka určená k přímému připojení ke specifickému typu kotvení.
Třída Q SPOJKA SE ŠROUBOVACÍM ZÁMKEM
Spojka zavírající se zašroubováním převlečné matice, která je nosnou součástí spojky. Spojka určená pro trvalejší spojení.
KOTVENÍ: Používejte pouze kotvicí prostředky vyhovující evropské normě EN 795 s minimální pevností 12 kN. Při použití musí být uživatel vždy pod úrovní kotvícího bodu (obr. 5). Pečlivě zvažte pozici a výšku kotvícího bodu vzhledem k zemi a berte v úvahu průtah lana při možném pádu a jiné nebezpečné překážky i v případě kyvadlového efektu. Vždy pracujte tak, abyste omezili možnost pádu a jeho možnou délku na minimum.
POZOR: Spojky s manuální pojistkou zámku nejsou vhodné pro použití, které vyžaduje časté otvírání a zavírání zámku během dne. Během použití musí být pojistka vždy v zavřené poloze. U spojek třídy Q se ujistěte, že není vidět závit zámku. Spojky nezatěžujte přes zámek! Zkontrolujte, že výrobek je dodáván s návodem k použití a kontrolní kartou v souladu s požadavky normy EN 365:2004. Tato karta musí být vyplněná a průběžně aktualizovaná uživatelem. Pokud karta u výrobku chybí nepoužívejte jej.
SMYČKY: používejte pouze schválené smyčky označené **CE** značkou shody, které splňují evropskou normu **EN 566** a které mají minimální pevnost **22 kN**. Před každým použitím ověřte, že je smyčka v dobrém stavu, že nevykazuje známky poškození, oděru, přetržených nití či roztřepeného setkání. Pokud smyčka vykazuje jakoukoliv ze známek poškození, okamžitě ji nahraďte. V každém případě VŽDY vyměňte smyčku po zachycení většího pádu.
Upozornění: Přesvědčte se, že smyčka je v karabině ve správné pozici.
MATERIÁLY: Žádné výše uvedené zařízení ani způsob jeho údržby nezpůsobuje alergie, přecitlivělost nebo podráždění kůže. Spojky (karabiny) jsou vyrobeny z pozinkované oceli, leštěné nebo eloxované slitiny lehkých kovů nebo z leštěné nerez oceli.
ZNAČENÍ: na spojce (karabině) jsou uvedeny následující informace: CE značka shody; 1019 = číslo oznámeného subjektu, který provádí shodu s typem; jméno výrobce nebo osoby odpovědné za uvádění na trh; minimální pevnost garantovaná výrobcem v kN (obr. 6). Dle druhu výrobku může značení dále obsahovat: EN 362:2004 (číslo a rok normy: Osobní ochranné prostředky proti pádům z výšky – spojky) a následující písmeno značící třídu výrobku; písmeno v kroužku značící typ karabiny pro horolezectví; značku upozorňující uživatele na řádné prostudování návodu k používání; číslo výrobní zakázky; rok výroby; název nebo kód modelu. Tato informace může být vyryta na různých místech v závislosti na velikosti spojky (karabiny). Po každém použití zkontrolujte čitelnost tohoto značení.
ÚDRŽBA (obr. 7): V KAŽDÉM PŘÍPADĚ, VYŘAĎTE výrobek z používání, pokud zachytil větší pád, i když nejsou viditelné známky poškození. Původní pevnost spojky (karabiny) totiž může být podstatně snížena. Možnost dalšího použití musí být posouzena výrobcem, který si vyhrazuje právo na příslušné zkoušky a testy. Veškerou údržbu provádějte jen v souladu s postupem výrobce. **VYŘAĎTE** z používání výrobek, který vykazuje známky opotřebení nebo koroze. V případě nesnadného otvírání a zavírání západky spojky (karabiny) výrobek **IHNED VYŘAĎTE** z používání. Pro čištění výrobku používejte čistou vodu a jemný hadr.
Průběžně kontrolujte, zda není drážka v západce zanesená nečistotami, např. hlínou, pískem, sněhem, ledem atd.
V případě potřeby doporučujeme lehce **promazat** pohyblivé části karabiny silikonovým olejem (zabraňte kontaktu oleje s textilními částmi). Po styku výrobku se slanou vodou je nutno výrobek opláchnout ve vlažné vodě a zámek lehce promazat silikonovým olejem.
Veškeré nezbytné opravy musí být provedeny kompetentní osobou pověřenou výrobcem, dodržující postup zpracovaný výrobcem.
DEZINFEKCE: Pro dezinfekci spojek (karabin) používejte dezinfekční prostředek obsahující kvartérní amonné soli. Rozpusťte nezbytné množství dezinfekčního prostředku v čisté vodě, max. 20°C. Ponechte výrobek namočený do tohoto roztoku jednu hodinu. Potom jej opláchněte v čisté vodě a osušte čistým hadrem.
SKLADOVÁNÍ a TRANSPORT: Výrobek skladujte na chladném, suchém a dobře větraném místě. V místnosti nesmí být korozívní prostředí nebo zdroje tepla vyšší než 100°C. Výrobek nesmí přijít do kontaktu s ostrými předměty, které by jej mohly poškodit. Nikdy neukládejte výrobek před tím, než ho důkladně osušíte a neskladujte jej v prostředí s vysokou salinitou. Kromě výše uvedených pravidel, nejsou žádné speciální požadavky pro transport.
Nikdy nenechávejte vaše vybavení v autě vystavené slunečnímu záření.
ŽIVOTNOST: Životnost výrobku není výrobcem striktně stanovena. V závislosti na stavu výrobku a historii jeho použití, však může být nezbytné vyřadit jej z provozu okamžitě (například při zachycení velmi těžkého pádu nebo při viditelném poškození výrobku). Životnost závisí na řadě faktorů: intenzita a správnost použití, vnější podmínky při použití (vlhkost, mráz, vysoké teploty), opotřebení, koroze, nadměrné zatěžování výrobku, nesprávné skladování, atd.
Kromě kontrol prováděných uživatelem musí být tento výrobek zkontrolován nejméně jednou za 12 měsíců osobou odborně způsobilou pro periodické prohlídky podle výrobcem stanovených postupů.
O provedených kontrolách musí být veden záznam.
UPOZORNĚNÍ: Mějte na paměti, že v případě jediné extrémní události může být vaše vybavení poškozeno takovým způsobem, že nezaručuje další bezpečné použití.

ENGLISH

INSTRUCTIONS FOR THE USE

Connectors EN 362:2004 / EN 12275:2013

Do not use this product without having read carefully and understanding these technical instructions.
These instructions contain all the necessary information for the correct and safe use of the connectors in the fields of activity: rescue, mountaineering, climbing, caving, "Via Ferrata", mountain skiing, rafting, free climbing, working at heights,...
The connectors covered by these instructions are personal protection devices designed to be integrated in fall arrest personal protection systems such as harnesses, ropes, etc. The full body harness is the only acceptable body retaining device that can be used in a fall arrest system. The connectors are a vital transmission component of the mechanical resistance between a proper anchorage point and the user who may accidentally fall. A malfunction due to improper use of the equipment is dangerous for the physical health of the user.
The connectors must be used as follows: closed – with the closing system locked – without any constrictions or other pressures on the outer side of the connector. Before using the connectors, the user must be adequately trained in the techniques and security measures to be adopted. Those persons, who are not trained or are not able to evaluate the dangers of the situations in which the devices are used, must not use these devices. The user must be informed of the existence of an emergency plan, present at the place of work, necessary to handle any possible emergency that can arise.
To ensure the good maintenance and traceability of this product it is best to allocate it to a sole user; if not possible the product shall be checked by competent persons before and after use. If necessary, there must be an efficient and safe rescue method to be adopted should a person find himself in difficulty while using this product. Always verify that the physical conditions of the user are such that the connector is used safely during ordinary as well as emergency use.
The situations where the device could be used incorrectly are many. Only some of these incorrect uses are included in these instructions and these are indicated with a cross over the illustrations.
Only the ways indicated as "CORRECT" are allowed. Any other use is **PROHIBITED**.
Always verify before use that your equipment consists of products compatible with each other and is in conformity with the applicable regulations, standards and directives in force. Also verify that the system has been properly assembled and that each component functions without interfering with any of the other components.
When a connector is inserted in any fall arrest system, in order to regulate the other components correctly and not compromise the efficiency of the system you must take into account the length of the connector. Using a personal protection device against falls does in no way justify exposing yourself to any type of risk that may even lead to fatal consequences. The user is responsible for the risks to which he exposes himself. The manufacturer and the seller decline any and all responsibility in case of incorrect use, improper application or for products having been modified or repaired by persons not specifically authorized by the producer. The producer assumes the responsibility only for the use which the product is designed for; and is not responsible for cases of bad maintenance and for cases of user negligence which can aggravate the dangerous conditions which can arise during the use of the connector. The producer declines any and all responsibility for accidents, injuries or death due to improper and incorrect use of its products by the user. The producer declines any and all responsibility for all the cases in which the above-mentioned instructions are not followed. The producer declines any and all responsibility for cases in which a finished product is put on the market without the instructions and technical card. It's essential for the safety of the user that if the product is re-sold outside the original Country of destination the reseller shall provide these general instructions for use in the language of the Country in which the product is to be sold.
IMPORTANT: Before using the connector always check its condition; there must not be any signs of wear, corrosion, deformation or defects in general. If you have any doubts, do not use the connector and replace it immediately. The closing system must function perfectly and to help assure this, the connector must be adequately lubricated. This product is designed form use in normal atmospheric conditions (conditions normally tolerated by man).
Table 1 contains indication of standard, class or type of connector, and maximum opening of the gate (dimension d in mm – fig. 10).
TYPES OF CONNECTORS FOR MOUNTAINEERING (EN 12275:2013):
TYPE B BASIC CARABINER
Versatile carabiner in various forms and sizes for use in fall arrest system. The bent gate allows easy insertion of the rope at sport climbing. Maybe fitted with screw or automatic locking mechanism.
TYPE H HMS CARABINER
Peer shaped carabiner primarily used for progressive belaying with munter hitch (HMS). For safety reasons the carabiner is usually fitted with screw or automatic locking mechanism (fig. 9).
TYPE K SPECIAL CARABINER FOR VIA FERRATA
Carabiner with automatic locking mechanism used for self-belaying on "via ferrata" (klettersteig). Wide opening of the gate enables the use on metal cables, chains and other anchor elements.
TYPE D DIRECTIONAL CONNECTOR (fixed position of the rope)
Shape of this carabiner prevents from dangerous side loading of the carabiner. Designed to be used exclusively with express sling EN 566.
TYPE X OVAL CARABINER
Carabiner with symmetric shape designed for e.g. aid climbing and pulleys or for connection of a rappelling device.
TYPE Q SCREWED-CLOSURE CONNECTOR
Connector, which is closed by screw-motion gate, which is load bearin partwhen fully screwed up. Intended for enduring or permanent connections.
WARNING! Always insert the rope in the connector from the external part of the rock as shown in fig. 3, otherwise a fall CAN CAUSE THE ROPE TO ACCIDENTALLY COME OUT.
During use check that the connector doesn't hit any obstacles and doesn't touch the rock in any way (fig. 4). An impact against rocks, a sharp projection of the rock pressing on the gate, vibrations caused by the rope running rapidly through the connector can cause the gate to open and thus decrease the resistance of the connector seriously.
IMPROPER USE REDUCES THE RESISTANCE AND LIFETIME OF THE CONNECTOR (fig. 8).
When using HMS with munter hitch for belaying, out the rope into the carabiner in such a way, that it does not come into contact with the carabiners locking mechanism.
Carabiners with automatic locking mechanism, the gate is secured against opening automatically without user intervention.
TYPES OF CONNECTORS FOR PERSONAL PROTECTION (EN 362:2004), fig. 2:
Class B BASIC CONNECTOR
Universal connector intended to be used as a component of fall arrest system, which is equipped with manual or automatic locking mechanism;
Class M MULTI-USE CONNECTOR:
Basic or screw link connector intended to be sued as a component, which may be loaded in the major and minor axis;
Class T TERMINATION CONNECTOR
Connector intended to be used element of a sub-system in which the loading acts on a predetermined direction;
Class A ANCHOR CONNECTOR
Connector designed to be linked directly to a specific type of anchor.
Class Q SCREW GATE CONNECTOR
Connector, which is closed by screw-motion gate, which is load bearing part of the connector when fully screwed up. Intended for enduring or permanent connections.
ANCHORS: Use only anchors complying with the EN 795 with a minimum breaking strength of 12 kN. While using the connector and other personal protective devices, the user must always remain below the anchor point (fig. 5). The position and the height of the anchor point from the ground, must be calculated in the view of a possible fall, taking into account the length of the rope and of the devices connected to the rope, any dangerous obstacles, and the possibility of a "swinging" effect. The work must be carried out in such way as to minimize both the potential fall and potential fall distance.
WARNING: The connectors equipped with a manual-locking gate (screw gate) are to be used only when the opening and closing operations are not frequent. When using these connectors the screw must be completely closed. For connectors class Q verify that the thread of the screw is not visible. Avoid loading a connector across its gate. Verify that a technical identification and control card in conformity with standard EN 365:2004 is provided with the product. This card must be filled in and kept updated by the user. If the card is missing, do not use the device.
SLINGS: Use only certified slings marked with **CE**, which are in conformity with **EN 566** having a minimum breaking load of **22 kN**. Before each use verify that the webbing is in good condition, there are no signs of wear, abrasions, cut threads or fraying weave. If the webbing shows any one of the mentioned defects, replace it immediately. In any case always replace the webbing after a serious fall.
Warning: Be sure the sling is inserted in the correct position.
MATERIALS: All the materials and treatments used are antiallergenic; they do not cause skin irritations or sensitivity. The connectors are made of zinc plated steel; polished or anodized light alloy; polished stainless steel.
MARKING: The following information are marked on the connector: CE marking; 1019 (no. of notified body shell carrying out conformity with type); Name of the manufacturer or of the person responsible for the introduction on the market; EN 362:2004 (N° and year of the standard: "Personal Protection Equipment Against Falls From Height – CONNECTORS") followed by a letter identifying the class of the connector; letter in the circle identifying the type of carabiner for mountaineering, Logo that warns the user to read the instructions for use carefully; Production lot number; Year of production; Maximum load applicable in kN (table P), the strength indicated is the lowest value guaranteed by the producer, name or model code. This information can be engraved on different places depending on the size of the connector. CHECK the legibility of this marking after each use.
MAINTENANCE (fig. 7): ALWAYS REPLACE the connector after a fall even if no defect or damage is visible. The initial resistance of the connector could be seriously reduced. The possibility of re-using must be authorized exclusively by the producer with a prior written consent that reserves the right to carry out appropriate examinations and testing. Any repair shall only be carried out in accordance with producer's procedures. **REPLACE** the connector that shows signs of wear and corrosion. **REPLACE** the connector if opening and/or closing/locking are difficult. Clean the connectors with soft water and dry it with a non-abrasive cloth. Pay special attention to the slot on the lever, which has to be free of dirt (soil, mud, gravel etc.), snow or ice.
LUBRICATE the mobile components with a specific silicone based lubricant (ensure, the lubricant does not come into contact with the textile parts). If the connector comes in contact with salt water, wash it immediately and lubricate it.
All necessary repairs shall be carried out by competent person authorized by producer according t the instructions provided by producer.
DISINFECTION: Dissolve a disinfectant which contains quaternary ammonium salts in warm water (max 20 °C). Soak the tool in this solution for one hour. Rinse with potable water and dry it with a clean cloth.
STORAGE AND TRANSPORT: Store the product in a cool, dry, well-aired place. There must not be any corrosive or solvent substances or heat sources (max 100 °C) in the storage place.
The connector must not come in contact with other sharp objects which could damage it. Never store the equipment before having thoroughly dried it and avoid storing it in places with a high saline concentration. Except for the above-mentioned indications, there are no special precautions to be used during the transport.
Avoid leaving your equipment in a car or in a closed place exposed to the sun.
LIFETIME: Lifetime of this product is not strictly limited by the manufacturer. Depending on the condition of the product and its history it may be necessary to retire it immediately (e.g. after hard fall, visible signs of damage,...). Lifetime of this product can be influenced by various factors such as: frequent or improper use; usage environment (humidity, high temperatures, ice); wear; corrosion; excessive loading; exposure to heat sources; improper storage; etc.
Except of required inspections performed by the user, this product must be checked at least once every 12 months by a competent person following manufacturer's procedures.
The results of the inspections must be recorded.
WARNING: Bare in mind that after one single extreme event, your equipment could result unsuitable for further use.

DEUTSCH

BEDIENUNGSANLEITUNG

für Karabinerhaken – EN 362:2004 / EN 12275:2013

Nutzen Verwenden Sie dieses Produkt nicht ohne vorher diese technische Anleitung sorgfältig durchgelesen zu haben!
Diese Anleitung enthält alle notwendigen Information für die korrekte und sichere Nutzung von Karabinerhaken für folgende Anwendungsbereiche: Rettung, Bergsteigen, Klettern, Höhlen, Klettersteig, Skifahren, Rafting, Free climbing, Arbeiten in der Höhe.
Bei diesem Karabiner handelt es sich, laut Anleitung, um persönliche Schutzausrüstung zur Integration in ein Auffangsystem mit Hilfe eines Gurtes, Seils usw. Ein Komplettgurt ist der einzige Gurt der in einem Auffangsystem benutzt werden darf. Ein Karabiner ist ein lebenswichtiger Bestandteil eines Sicherungssystems des zwischen dem Anschlagpunkt und dem Benutzer angebracht wird um einen möglich Fall aufzufangen. Eine fehlerhafte / unsachgemäße Nutzung dieses Produkts kann schwerwiegende Folgen für die Gesundheit des Benutzers haben.
Die Verbindungsmittel müssen geschlossen – mit blockiertem Verschlusssystem – verwendet werden – ohne das der Verschluss überdreht sowie ohne andere externe Beeinträchtigungen. Vor dem Gebrauch der Verbindungsmittel ist es unbedingt erforderlich, den Benutzer betreffend der anzuwendenden Techniken und Sicherheitsmaßnahmen ausreichend zu unterrichten. Die Verwendung durch nicht ausgebildetes Personal, das nicht in der Lage ist, die Gefahr der Verwendungsbedingungen einzuschätzen, ist verboten. Der Benutzer muss von der Existenz eines Notfallplans am Einsatzort in Kenntnis gesetzt werden. Dieser ist notwendig um während eventuell eintretender Notfälle vorbereitet zu sein.
Um eine regelmäßige Überprüfung und Rückverfolgbarkeit des Produkts gewährleisten zu können sollte es einem alleinigen Benutzer zugeteilt werden. Ist dies nicht möglich muss das Produkt vor und nach jeder Nutzung durch eine hierfür ausgebildete Person überprüft werden. Sollte sich der Benutzer des Produkts in Schwierigkeiten befinden, muss ein wirkungsvolles Rettungsmanöver in Betracht gezogen werden. Es muss zu jederzeit sichergestellt sein, dass die Gesundheit des Benutzers die sichere Verwendung des Verbindungsmittels, sowohl im Normalgebrauch als auch im Notfall zulässt bzw. nicht beeinträchtigt.
Es gibt zahlreiche Situationen, in denen dieses Gerät auf falsche Weise verwendet werden kann. Einige davon sind in dieser Anleitung dargestellt und mit einem Kreuz durchgestrichen.
Nur die als KORREKT gekennzeichnete Verwendungsart ist zugelassen! Jede mögliche andere Verwendung ist **VERBOTEN**.
Kontrollieren Sie immer vor der Verwendung ihrer Geräte, dass diese untereinander kompatibel und konform mit den geltenden Vorschriften, Normen und Richtlinien sind. Kontrollieren Sie auch, ob die Systemkomponenten korrekt miteinander verbunden sind und dass die verschiedenen Komponenten funktionieren ohne sich zu behindern.
Wenn in das Verbindungsmittel falldämpfendes Element eingebaut ist, muss die Länge des Verbindungsmittels nach Auslösen des Falldämpfers mit eingerechnet werden. Dies ist notwendig um die anderen Komponenten dementsprechend einzustellen und die Wirksamkeit des Ganzen nicht beeinträchtigt ist. Die Benutzung von persönlicher Schutzausrüstung gegen Sturz aus Höhe rechtfertig es keineswegs sich irgendwelchen Gefahren auszusetzen die möglicherweise auch tödliche Konsequenzen zur Folge haben können. Der Benutzer ist für die Risiken, denen er sich aussetzt, selbst verantwortlich.
Der Hersteller und der Händler lehnen, bei nicht korrekter Verwendung, nicht angebrachter Anwendung, veränderten Artikeln oder solchen die von nicht durch den Hersteller autorisiertem Personal repariert wurden, jegliche Verantwortung ab.
Der Hersteller garantiert für das Produkt nur für den Gebrauch für den es ausdrücklich vorgesehen ist. Der Hersteller ist nicht verantwortlich im Falle von schlechter Wartung und im allgemeinen bei Unachtsamkeit des Benutzers, die zu einer Verschlimmerung der Gefahrensituation führen kann, die bei der Verwendung des Verbindungsmittels auftreten können. Der Hersteller lehnt jegliche Verantwortung im Falle von Unfällen, Verletzungen oder Tod ab, die aus der fehlerhafte Benutzung des Produkts resultieren.
Der Hersteller übernimmt keine Verantwortung für Fälle, in denen die oben genannten Anweisungen nicht befolgt wurden. Der Hersteller lehnt jede Verantwortung für ein Produkt ab, das ohne Anleitung und technisches Datenblatt auf den Markt gebracht wird. Für die Sicherheit des Benutzers ist es unumgänglich, dass wenn das Produkt in ein Land außerhalb des Ursprungslandes verkauft wird, der Händler diese Anleitung in der Sprache des Landes, in der das Produkt verwendet wird zur Verfügung stellt.
WICHTIG: Vor Gebrauch immer den Zustand des Verbindungsmittels kontrollieren. Es dürfen keine Zeichen von Abnutzung, Korrosion, Verformung oder anderen Defekte im allgemeinen oder im besonderen vorhanden sein. Im Zweifelsfall das Produkt / Verbindungsmittel nicht weiterverwenden und sofort aussondern. Das Verschlusssystem muss einwandfrei funktionieren. Auch eine entsprechende Schmierung muss gewährleistet sein.
VERBINDUNGSMITTEL FÜR ALPINISMUS (EN 12275:2013):
TYP B STANDARD KARABINER
Vielseitig verwendbarer Karabiner in verschiedenen Formen und Größen für die Benutzung innerhalb eines Auffangsystems. Der gebogene Verschluss ermöglicht ein leichteres Einhängen des Seils beim Sportklettern. Manchmal ausgestattet mit Schraub – oder Automatikverschluß
TYP H HMS KARABINER
Gleichmäßig geformter Karabiner, der vor allem zum schrittweisen Abseilen mit einem HMS Konten verwendet wird. Aus Sicherheitsgründen verfügt dieser Typ Karabiner normalerweise über Schraub – oder Automatikverschluß (Abb. 9).
TYP K SPEZIELLER KLETTERSTEIGKARABINER
Karabiner mit automatischem Verschlusssystem zur Selbstsicherung beim Klettersteig. Die weite Schnapperöffnung ermöglicht die Nutzung auch an Metallseilen, Ketten und anderen Ankerpunkten.
TYPE D AUSGERICHTETES VERBINDUNGSMITTEL (FIXIERTE SEILPOSITION)
Die Form des Karabiners verhindert, dass der Karabiner in einer gefährlichen Position belastet werden kann. Wurde ausschliesslich für die Verwendung mit einer Expressschlinge nach EN 566 entworfen.
TYPE X OVALKARABINER
Karabiner mit symmetrischer Form geeignet für z.B. Konstruktion von Flaschenzügen in Rettungssituationen oder zum Anschließen eines Abseilgeräts.
TYPE Q VERBINDUNGSMITTEL MIT SCHRAUBVERSCHLUSS
Verbindungsmittel, welches mit einem Schraubverschluss versehen ist. Der Karabiner ist auch voll belastbar wenn er nicht zugeschraubt ist. Gedacht zur ständigen oder dauerhaften Verbindung bzw. Anbringung.
Führen Sie das Seil immer von der dem Fels abgewandten Seite in das Verbindungsmittel / Karabinerhaken ein. (Siehe Abb. 3) Ansonsten kann im Falle eines Sturzes passieren, dass das Seil aus dem Karabiner rutscht.
Während der Nutzung muss sichergestellt sein, dass der Karabiner nicht gegen Hindernisse prallen kann und den Fels nicht berührt (Abb. 4).
Ein Aufprall gegen den Felsen, ein scharfer Überhang am Fels gegen den der Verschluss drückt oder Schwingungen durch das schnelle Rutschen des Seils durch den Karabiner können dazu führen, dass sich der Verschluss öffnet was die Belastbarkeit des Karabiners stark verringert.
UNSACHGEMÄSSE NUTZUNG REDUZIERT DIE BELASTBARKEIT UND DIE LEBENSDAUER DES KARABINERHAKENSS (Abb. 8).
Wenn in Verbindung mit dem HMS Karabiner ein HMS Knoten zum abseilen verwendet wird, legen Sie das Seil so in den Karabinerhaken ein, dass es nicht mit dem Verschlussmechanismus des Karabinerhakens in Berührung kommt.
VERBINDUNGSMITTEL ZUR UNFALLVERHÜTUNG (EN 362:2004), Abb. 2:
Klasse B STANDARD VERBINDUNGSMITTEL
Standard Verbindungsmittel, entwickelt um als Bestandteil eines Auffangsystems verwendet zu werden, welches mit einem manuellen oder Automatikverschluss ausgestattet ist.
Klasse M MEHRZWECK VERBINDUNGSMITTEL:
Basic oder Schraubverschluss Verbindungsmittel, kann sowohl auf der Haupt- als auch auf der Nebenachse belastet werden.
Klasse T ENDVERBINDUNGSMITTEL
Element eines Untersystems bei dem die Last in eine vorbestimmte Richtung wirkt.
Klasse A VERBINDUNGSMITTEL ZUR VERANKERUNG
Entwickelt um direkt mit einer speziellen Art von Verankerung verbunden zu werden.
Klasse Q VERBINDUNGSMITTEL MIT SCHRAUBVERSCHLUSS
Verbindungsmittel daß mit einem beweglichen Schraubverschluss (Mutter) versehen ist und das die volle Last nur dann tragen kann wenn die Schraube vollständig geschlossen ist.
Ankervorrichtungen: Benutzen Sie nur Anker die nach EN 795 geprüft sidn und einer Belastbarkeit von mindestens 12 kN standhalten. Während der Benutzung eines Verbindungsmittels und anderen persönlichen Schutzausrüstungsgegenständen, muss der Nutzer sich immer unterhalb des Anschlagpunktes aufhalten (Abb. 5). Die Position sowie auch die Höhe des Anschlagpunktes vom Boden aus, muss so berechnet werden, dass im Falle eines Sturzes, die Länge des Seils, die Länge des Verbindungsmittels, mögliche gefährliche Hindernisse, sowie die Möglichkeit des „Schwingeffekts" mit einbezogen werden. Die Arbeit muss so ausgeführt werden, dass sowohl die Gefahr eines Sturzes, als auch die mögliche Sturzhöhe so gering wie möglich gehalten werden.
WARNUNG: Die Verbindungsmittel mit manuellem Verschluss („Schraubverschluss") dürfen nur verwendet werden, wenn sie nicht häufig gelöst und verbunden werden müssen; diese Verbindungsmittel dürfen nur bei vollkommen geschlossener Mutter verwendet werden; bei den Verbindungsmitteln der Klassee Q muss überprüft werden, dass die Gewinde nicht sichtbar sind. Das Verbindungsmittel nicht auf dem Verschluß oder Schnapper belasten.
Kontrollieren Sie, dass das Gerät über ein technisches Datenblatt zur Identifizierung und Kontrolle verfügt, das mit EN 362:2004 konform ist. Dieses Blatt muss vom Benutzer ausgefüllt und aktualisiert werden. Falls kein technisches Datenblatt vorhanden ist, darf das Gerät nicht verwendet werden.
SCHLINGEN: Nur Schlingen mit der Markierung **CE**, die konform mit der europäischen Norm **EN 566** sind und über eine Mindestbruchlast von **22 kN** verfügen verwenden. Immer vor jeder Benutzung den Zustand der Schlinge kontrollieren und sicher gehen, dass sich daran keine Zeichen von Abnutzung, Abrieb, durchschnittene Fäden oder Ausfransungen des Gewebes befinden. Die Schlinge sofort austauschen falls einer der oben aufgeführten Mängel vorhanden sein sollte, vor allem ist sie immer nach schweren Stürzen auszutauschen.
MATERIAL: Das gesamte Material und dessen Behandlung ist nicht allergen, verursacht keine Irritation oder Sensibilisierung der Haut. Die Verbindungsmittel sind aus verzinktem Stahl, poliertem oder eloxiertem Aluminium oder aus poliertem Inox – Stahl.
MARKIERUNG: Auf dem Verbindungsmittel sind folgende Informationen angegeben: CE Markierung; 1019 (nummer die notifizierte Stelle durchführen die entsprechenden Konformität mit type); Name des Herstellers oder des Verantwortlichen für die Vermarktung, EN 362:2004 (Nummer und Jahr der Norm: „Individuelle Schutzausrüstung gegen Stürze aus der Höhe – Verbindungsmittel„), gefolgt von einem Buchstaben, der die Klasse des Verbindungsmittels identifiziert – Logo das den Benutzer darauf hinweist die mitgelieferte Betriebsanweisung aufmerksam zu lesen; Nummer des Produktionsloses: – Herstellungsjahr, – maximale anwendbare Lasten in kN (Tabelle P), der angegebene Wert ist der vom Hersteller garantierte Mindestwert, Name oder Modellcode: Je nach den Abmessungen des Gerätes können diese Informationen an unterschiedlichen Stellen erscheinen.
ÜBERPRÜFEN Sie die Lesbarkeit der Markierung nach jeder Nutzung.
WARTUNG (Abb. 7): ERSETZEN Sie das Verbindungsmittel IMMER nach jedem Sturz, auch wenn keine sichtbaren Schäden oder Defekte aufgetreten sind. Die anfängliche Belastbarkeit des Verbindungsmittels könnte sich reduziert haben. Eine eventuelle erneute Verwendung darf nur vom Hersteller mit schriftlicher Zustimmung genehmigt werden, dieser behält sich das Recht vor, geeignete Prüfungen und Tests durchzuführen. Jegliche Reparatur darf nur in Übereinstimmung mit den Prozeduren des Herstellers erfolgen. **ERSETZEN** Sie die Verbindungsmittel die Abnutzungs- und Korrosionszeichen aufweisen. **ERSETZEN** Sie die Verbindungsmittel wenn das Öffnen und / oder Schließen / Blockieren schwer fallen. Die Verbindungsmittel mit Süßwasser reinigen und mit einem weichen Tuch abtrocknen. Achten Sie besonders auf die Aussparungen am Hebel. Diese müssen frei von Verschmutzung (Öl, Schlamm, Sand ect.), Schnee oder Eis.
SCHMIEREN Sie die beweglichen Teile der Produkte mit einem Mittel auf Silikonbasis ein (Achten Sie darauf, dass das Schmiermittel nicht in Kontakt mit den textilen Bestandteilen kommt). Sollte das Verbindungsmittel in Kontakt mit Salzwasser kommen, waschen Sie es unverzüglich und schmieren Sie es anschließend ein.
Alle eventuellen Wartungsarbeiten müssen von kompetenten Personal, das ausdrücklich dazu autorisiert ist, ausgeführt werden, dabei müssen die Anweisungen des Herstellers beachtet werden.
DESINFEKTION: In warmen (max. 20 °C) Wasser ein Desinfizierungsmittel das Salmiak enthält, auflösen; das Gerät für eine Stunde in diese Lösung tauchen. Mit Trinkwasser abspülen und mit einem sauberen Tuch trocknen.
LAGERUNG UND TRANSPORT: Lagern Sie das Produkt an einem kühlen, trockenen, gut gelüfteten Ort. In diesem Raum dürfen sich keine korrosiven Substanzen oder Lösungsmittel oder Heizquellen befinden (max. 100 °C). Außerdem darf kein Kontakt zu spitzen oder scharfen Gegenständen bestehen, die das Gerät beschädigen könnten. Die Ausrüstung niemals lagern, wenn sie nicht komplett trocken ist und die Lagerung in Umbebung mit hoher Salzkonzentration vermeiden. Es sind keine besonderen Vorsichtsmassnahmen für den Transport erforderlich außer den oben genannten Hinweisen. Vermeiden Sie es das Gerät im Fahrzeug oder in geschlossenen Räumen unter Sonnenbestrahlung liegen zu lassen.
LEBENSDAUER: Die Lebensdauer dieses Produkts kann vom Hersteller nicht exakt angegeben werden. Abhänig von der Lagerung und der Geschichte des Produkts kann es notwendig sein, dass Produkt umgehend auszutauschen (z. B. nach einem schweren Sturz, bei sichtbaren Schäden usw.)
Die Lebensdauer des Produkts kann beispielsweise durch folgende Faktoren beeinflusst werden: Häufigkeit der Nutzung, Nutzungsbedingungen (Feuchtigkeit, Frost, Eis), Abnutzung, Korrosion, starke Beanspruchung mit der Folge von Deformation, Produkt wird großer Hitze ausgesetzt, falsche Lagerung, ect.
Unabhänging voc den Kontrollen durch den Benutzer, muss dieses Produkt muss spätestens alle 12 Monate, gemäß den Vorgaben des Herstellers, von einer kompetenten Person überprüft werden. Die Ergebnisse der Inspektionen müssen aufgezeichnet werden.
WARNUNG: Seien Sie sich bewusst, dass ein einziges extremes Ereignis Ihre Ausrüstung für weitere Nutzung unbrauchbar machen kann.

FRANÇAIS

LE MODE D'EMPLOI

connecteurs EN 362:2004 / EN 12275:2013

Ne pas procéder à l'emploi ce produit sans avoir lu avec attention cette notice technique!
Dans ce mode d'emploi il y a toutes les informations importantes pour une utilisation correcte des connecteurs en alpinisme, spéléologie, en "via ferrata", au skialpinisme, au rafting, aux travaux de sauvetage, aux travaux en hauteur...
Les produits concernés par ce mode d'emploi se classent parmi des équipements de protection individuelle (EPI), prévus pour l'utilisation dans le système d'arrêt d'une chute ensemble avec l'attache-corde, la corde, etc. Dans le système d'arrêt d'une chute, il faut utiliser exclusivement des EPI Les connecteurs utilisés dans le système d'arrêt d'une chute sont un élément vitale important liant le point d'ancrage avec l'utilisateur. Une mauvaise application ou un mauvais entretien peuvent mener à un accident mortel.
Pour une utilisation industrie les connecteurs doivent être utilisés seulement avec un doigt automatique à verrouillage. connecteur ne doit ni heurter aucun obstacle ni être chargé d'une autre force extérieure. Pour son utilisation, il est nécessaire de faire une formation correspondante (la connaissance fondamentale des techniques de base de l'utilisation et du sauvetage). L'utilisateur pas suffisamment formé ou l'utilisateur qui n'est pas capable d'évaluer le danger résultant des conditions, dans lesquelles le produit est appliqué, ne doit pas utiliser ce produit. Sur le lieu de travail il faut avoir un plan pour le sauvetage à la disposition et celui-ci doit prendre en considération toutes les situations de secours au travail.
Nous recommandons d'utiliser ce produit exclusivement par une seule personne; si ce n'est pas possible, le produit doit être contrôlé par une personne compétente avant et après chaque utilisation. Il faut connaître des méthodes nécessaires effectives et des méthodes sures du sauvetage pour le cas, où l'utilisateur rencontre des difficultés à l'utilisation de ce produit. Contrôlez la condition physique de l'utilisateur qui peut influencer la sécurité au cours de l'utilisation normale ou extraordinaire.
Il y a beaucoup de modes d'utilisation inconvenables et seulement quelques uns sont décrits dans ce mode d'emploi (des illustrations rayées).
Seulement des modes désignés comme"CORRECTS" sont autorisés. Toute autre utilisation est **INTERDITE**.
Vérifiez que le produit est compatible avec les autres éléments du système et que ces éléments correspondent aux règlements, respectifs, aux normes et aux directives. Vérifiez aussi que tout le système a été bien conçu, ainsi que la compatibilité des equipement de protection individuelle entre eux.
Si le produit est utilisé dans le système d'arrêt d'une chute (celui-ci ne doit pas diminuer la capacité portante du système), on doit prendre en considération sa longueur pour le calcul de la hauteur sûre minimale sous les pieds de l'utilisateur. L'utilisation d'un équipement de protection individuelle (EPI) n'autorise en aucun cas l'utilisateur de s'exposer à un risque excessif qui peut lui être fatal. L'utilisateur est responsable de n'importe quel risque auquel il est exposé à l'utilisation de ce produit. Le fabricant et les vendeurs ne sont pas responsables de n'importe quels dommages ou autres conséquences négatives causées par une utilisation incorrecte du produit qui a été modifié ou réparé par une personne sans une autorisation de la part du fabricant.
Le fabricant est responsable des utilisations, pour lesquelles est prévu le produit mais il n'est pas responsable d'un entretien incorrect et plus généralement de la négligence des règles de base indiquées dans ce mode d'emploi, pouvant augmenter le danger émanant du milieu, dans lequel est utilisé le produit. Le fabricant n'est pas responsable d'accidents, blessures ou mort causés par l'utilisation incorrecte de ce produit. Le fabricant n'est pas du tout responsable des cas de la non-observance des instructions indiquées dans ce mode d'emploi. Ensuite, il n'est pas responsable de l'utilisation du produit introduit sur le marché sans un mode d'emploi et une carte technique. Pour la sécurité de l'utilisateur il est nécessaire d'annexer ce mode d'emploi au produit dans la langue officielle du pays où le celui-ci est vendu.
IMPORTANT: avant chaque utilisation contrôlez toujours si le produit est dans un état parfait et si celui-ci ne présente aucune traces d'usure, corrosion, déformation ou autre endommagement. Si vous avez le moindre doute sur l'état du produit, n'hésitez pas et changez le produit contre un nouveau. Graissez l'articulation du doigt de temps en temps de manière à ce que celui-ci soit toujours pleinement fonctionnel. Ce produit a été conçu pour l'utilisation dans des conditions atmosphériques normales (c'est-à-dire des conditions atmosphériques supportables pour l'homme).
Dans le tableau 1 est indiqué norme, classe ou type du produit donné et écartement maximal du fermoire (dimensions „d" en mm dans la figure 10).
DES TYPES DE CONNECTEUR POUR L'ALPINISME (EN 12275:2013), Fig. 1:
TYPE B LE CONNECTEUR DE BASE
Un connecteur universel dans différentes formes et tailles pour l'utilisation dans le système de sécurité. Un doigt coudé permet un enclenchement plus facile de la corde dans le connecteur. Celui-ci peut être aussi équipé d'un système de verrouillage du doigt à visser ou automatique.
TYPE H LE T CONNECTEUR HMS
Un connecteur en forme de poire utilisé principalement pour l'assurage dynamique et notamment pour l'utilisation d'un demi-cabestan (HMS). Pour une sécurité augmentée, celui-ci est équipé d'un système de verrouillage du doigt (Fig. 9).
TYPE K LE CONNECTEUR POUR "VIA FERRATA"
Un connecteur avec système de verrouillage du doigt automatique utilisé en priorité pour l'auto assurage en "Via ferrata". Un grand diamètre intérieur du connecteur permet son utilisation sur des câbles d'acier, sur des chaînes et sur d'autres éléments d'ancrage.
TYPE D LE CONNECTEUR DIRECTIONNEL.
La forme du connecteur empêche une charge latérale dangereuse du crochet. Ce produit est prévu pour le raccordement avec une sangle express selon EN566.
TYPE X LE CONNECTEUR OVALE
Mousqueton de forme symétrique conçu pour, par exemple l'aide à la progression, pour utiliser des poulies ou pour la connexion d'un dispositif de rappel.
TYPE Q MAILLON RAPIDE
Connecteur dont la fermeture est obtenue par un doigt qui se visse et, une fois complètement vissé, devient une partie portante du connecteur.
ATTENTION: Enclenchez toujours la corde dans le connecteur dans la direction du rocher (Fig. 3), au cas contraire UN DÉCLENCHEMENT INDÉSIRABLE DE LA CORDE AU CAS D' UNE CHUTE peut survenir! Veillez à ce que le connecteur ne soit pas en contact avec n'importe quelle saillie de rocher et ne s'appuie pas au rocher (Fig. 4). Un heurt contre un rocher, un contact avec une saillie de rocher ou des vibrations causées par un glissement rapide de la corde peuvent causer l'ouverture indésirable du doigt et influencer ainsi sérieusement la solidité du connecteur.
TOUTE UTILISATION INAPPROPIÉE MÈNE À LA DIMINUTION DE LA SOLIDITÉ ET DE LA VIE DES CONNECTEURS (Fig. 8).
Pour le demi-cabestan, insérez la corde dans le connecteur de manière à ce que celle-ci ne soit pas en contact avec l'ouverture du connecteur.
Les connecteurs avec système de verrouillage automatique du doigt, se verrouillent automatiquement sans intervention de l'utilisateur.
LES TYPES DE CONNECTEUR POUR LA PROTECTION DES PERSONNES (EN 362:2004), Fig. 2:
Classe B CONNECTEUR DE BASE
Le connecteur universel qui est l'une des parties de la chaîne d'assurage et qui est équipé système de verrouillage du doigt manuel ou automatique.
Classe M CONNECTEUR MULTI-USAGES
Connecteur de base muni d'un système de verrouillage manuel du doigt, et qui peut être mis en charge selon son grand axe ou son petit axe.
Classe T CONNECTEUR D' EXTRÉMITÉ
Connecteur conçu comme élément d'un sous-système pour permettre la fixation de façon telle que la charge s'exerce dans une direction pré-determinée.
Classe A CONNECTEUR D'ANCRAGE
Connecteur prévu au raccordement direct au type spécifique de l'ancrage.
Classe Q MAILLON RAPIDE
Connecteur dont la fermeture est obtenue par un doigt qui se visse et, une fois complètement vissé, devient une partie portante du connecteur. Le MAILLON RAPIDE prévu pour un raccordement plus durable.
L' ANCRAGE: Utilisez seulement un moyen d'ancrage satisfaisant la norme européenne EN 795 avec la résistance minimale de 12 kN. L'utilisateur doit toujours être sous le niveau du point d'ancrage (Fig. 5). Évaluez soigneusement la position et la hauteur du point d'ancrage depuis le sol, et prenez en considération l'allongement de la corde lors de la chute éventuelle et des obstacles dangereux environnant en cas d'un effet de pendule. Travaillez toujours de la manière à limiter la possibilité d'une chute au minimum. **ATTENTION:** Les connecteurs à verrouillage manuel ne sont pas recommandés lorsqu'ils sont amenés à être manipulés plusieurs fois au cours de la journée de travail car l'utilisateur peut oublier de verrouiller le doigt. Au cours de l'utilisation, le connecteur doit toujours être n positron fermée. Assurez-vous concernant les connecteurs de la classe Q que l'on ne voit pas le filet après verrouillage. Le connecteur doit être utilisé uniquement dans son grand axe, toute charge directement sur le doigt est interdite. Contrôlez que le produit est livré avec le mode d'emploi et avec la carte de contrôle en accord avec les exigences de la norme EN 365:2004. Cette carte doit être remplie et continuellement actualisée par l'utilisateur. Si cette carte manque sur le produit, ne l'utilisez pas.
SANGLES EXPRESS: N'utilisez que des sangles express certifiées et marqués **CE** selon la norme européenne **EN 566** et ayant la résistance minimale de **22 kN.** Avant chaque utilisation vérifiez que la sangles express est en bon état, que celle-ci ne présente aucune trace d'endommagement, d'usure, des fils rompus ou le retrait parfilé. Si votre sangle express montre n'importe quel signe d'endommagement, remplacez le immédiatement. En tout cas, changez TOUJOURS votre sangle express après la retenue d'une chute importante.
Avertissement: Persuadez-vous que le noeud se trouve dans une position correcte dans le crochet.
LES MATÉRIAUX: Aucun dispositif mentionné ci-dessus, ni son entretien ne cause d'allergie, sensiblerie ou irritation de la peau. Les connecteurs sont fabriqués en acier zingué, en alliage poli ou traité par oxydation anodique des métaux légers ou en acier inoxydable poli.
LE MARQUAGE: Sur le connecteur il y a les marquages suivants: la marque de conformité CE; 1019 = numero d´organisme notifie effectuer la conformité avec type; nom du fabricant ou de la personne responsable de l'introduction sur le marché; la résistance minimale garantie par le producteur en kN (Fig. 6). Conformément à la norme du produit, le marquage peut ensuite contenir: EN 362:2004 (numéro et année de la norme: connecteurs) et la lettre suivante désignant la classe du produit; lettre dans un cercle désignant le type de connecteur pour l'alpinisme; marque avertissant l'utilisateur de bien vouloir lire la notice; numéro de lot de fabrication; année de production; nom ou code du modèle.
Cette information peut être gravée sur différentes places conformément à la taille du connecteur.
Après chaque utilisation, contrôlez la lisibilité de ce marquage.
L' ENTRETIEN (Fig. 7): DANS TOUS LES CAS, JETEZ le produit, si celui-ci a retenu une chute extrême, même s'il n'y a pas de traces visibles d'endommagement. La résistance originelle du connecteur peut alors être considérablement diminuée. La possibilité de l'utilisation future doit être évaluée par le fabricant qui se réserve le droit d'en faire des essais et des tests destructifs. Faites tout l'entretien seulement en accord avec le procédé du fabricant. **JETEZ** le produit montrant des traces d'usure ou de corrosion. Au cas d'une ouverture et d'une fermeture difficiles du cliquet du raccord (du crochet) **IMMÉDIATEMENT JETEZ** le produit.
Pour le nettoyage du produit utilisez de l'eau pure et un fin chiffon propre. Contrôlez continuellement si la rainure du doigt n'est pas encrassée d'impuretés, ex. terre, sable, neige, glace, etc.
En cas de besoin, nous recommandons de **graisser** légèrement des parties mobiles du connecteur avec de l'huile silicone (empêchez le contact de l'huile avec des parties textiles). Après le contact du produit avec de l'eau saline, il est nécessaire de rincer le produit dans de l'eau tiède et de graisser la partie mobile légèrement avec de l'huile silicone.
Toutes les réparations nécessaires doivent être réalisées par une personne compétente autorisée par le fabricant, respectant le procédé élaboré par le fabricant.
LA DÉSINFECTION: Pour la désinfection des connecteurs utilisez des désinfectants contenant des sels d'ammonium quaternaire. Faites dissoudre la quantité nécessaire du désinfectant dans de l'eau pure, max. 20°C. Laissez le produit immergé dans cette solution pendant une heure. Rincez-le ensuite dans de l'eau pure et essuyez le avec un chiffon propre.
LE STOCKAGE ET LE TRANSPORT: Stockez le produit dans un endroit, sec et bien aéré. Il ne faut pas qu'il y ait un milieu corrosif dans la pièce ou des sources de la chaleur dépassant 100 °C. Le produit ne doit pas entrer en contact avec des objets tranchants qui pourraient l'endommager. Ne rangez jamais le produit sans l'avoir bien essuyé et ne le stockez pas dans un milieu salin. Sauf des règles mentionnées ci-dessus, il n'y a pas d'exigences spéciales concernant le transport.
Ne laissez **jamais** votre équipement dans la voiture exposé au rayonnement solaire.
LA DURÉE DE VIE: La durée de vis de ce produit n'est pas fixé précisément par le fabricant. Selon l'état du produit et selon son historique, il peut être nécessaire de le rebuter immédiatement (par exemple: après une forte chute; lorsque des signes de faiblesse sont visibles ;....).
La durée de vis de ce produit peut être influencée par différents facteurs tels que: usage fréquent ou usage impropre ; environnement (humidité, gel, glace, ...) ; usure du produit, corrosion ; stress sur le produit avec déformation; exposition à une source de chaleur ; conditions de stockage inappropriées; etc ...
À lèxception des inspections requises effectuées par lùtilisateur, ce produit doit être inspecter au moins une fois chaque années par le bien une personne compétente autorisée par le fabricant et suivant la procédure mise en place par le fabricant. Les résultats des inspections doivent être enregistrés.
ATTENTION: N'oubliez pas qu'après un seul événement extrême, votre équipement peut être endommagé de telle manière que celui-ci ne garantit plus une utilisation sure.

ESPAÑOL

INSTRUCCIONES PARA EL USO

de mosquetones EN 362:2004 / EN 12275:2013

No utilizar este producto sin haber leído con atención y haber comprendido las presentes instrucciones técnicas!
Estas instrucciones contienen toda la información necesaria para el uso correcto y seguro de los mosquetones durante la práctica de las siguientes actividades: rescate, montaña, escalada, espeleología, "vía Ferrata", esquí de montaña, descenso de rápidos, escalada libre, trabajo en altura... los mosquetones recogidos en estas instrucciones son dispositivos de protección personal diseñados para ser integrados en los sistemas empleados para la detención de caídas en altura tales como arneses, cuerdas, etc.
El arnés de cuerpo completo es el único dispositivo aceptable que se puede utilizar en un sistema de detención de caídas. Los mosquetones son un componente vital de la transmisión de la resistencia mecánica entre un punto de anclaje apropiado y el usuario que se puede caer accidentalmente. Un mal funcionamiento debido al uso incorrecto del equipo pone en peligro la salud física del usuario.
Los mosquetones deben ser utilizados como sigue: cerrado – con el sistema de cierre bloqueado – sin constricciones u otras presiones en el lado externo del mosquetón. Antes de usar los mosquetones, el usuario debe ser formado adecuadamente en las técnicas y las medidas de seguridad que debe adoptar. Aquellas personas que no estén formadas o no sean capaces de evaluar los peligros en las situaciones en las cuales se utilizan los dispositivos, no deben utilizar estos dispositivos. El usuario debe ser informado de la existencia de un plan de emergencia, presente en el lugar de trabajo, necesario para manejar cualquier emergencia posible que pueda presentarse. Para asegurar el buen mantenimiento y trazabilidad de este producto, lo mejor es asignárselo a un único usuario; si no posible, el producto deberá ser revisado por personas competentes antes y después de cada uso. En caso de necesidad, debe haber un método eficiente y seguro para rescate en caso de que una persona se encuentre en dificultades mientras emplea este producto. Verifique siempre que las condiciones físicas del usuario sean tales que el conector sea utilizado con seguridad durante un uso ordinario o de emergencia.
Las situaciones donde el dispositivo podría ser utilizado incorrectamente son muchas. Solamente algunas de estas aplicaciones incorrectas se incluyen en estas instrucciones y vienen indicadas con una cruz sobre las ilustraciones.
Solamente se permiten los modos de empleo indicados como "CORRECTOS". SE PROHÍBE cualquier otro uso. Siempre hay que verificar antes de cada uso que el equipo está formado por productos compatibles entre sí y en conformidad a las normativas aplicables y en vigor. También hay que verificar que el sistema se haya montado correctamente y que cada componente funcione sin interferir en el resto de los componentes.
Cuando un mosquetón se inserta en cualquier sistema de la detención de caídas, con el fin de regular los otros componentes correctamente y no comprometer la eficacia del sistema, hay que tener en cuenta la longitud de dicho mosquetón. El hecho de emplear un dispositivo personal para la protección de caídas de ninguna manera justifica el hecho de exponerse a cualquier tipo de riesgo que pueda incluso conducir a consecuencias fatales. El usuario es responsable de los riesgos a los cuales se expone. El fabricante y el vendedor rechazan toda la responsabilidad en caso de un uso incorrecto, aplicación incorrecta o por emplear productos que han sido manipulados o reparados por personas sin autorización específica del fabricante. El fabricante asume la responsabilidad sólamente del uso para el cual el producto se ha diseñado; y no es responsable de un mantenimiento inadecuado y de la negligencia del usuario que pueden agravar las condiciones peligrosas que pueden presentarse durante el uso del conector.
El fabricante rechaza toda la responsabilidad de accidentes, lesiones o muerte debido al uso inadecuado e incorrecto de sus productos por parte del usuario.
El fabricante rechaza toda la responsabilidad en todos los casos en los cuales las instrucciones antedichas no se hayan seguido correctamente. El fabricante rechaza toda la responsabilidad en los casos en que un producto acabado se ponga en el mercado sin las instrucciones y la tarjeta técnica. Es esencial para la seguridad del usuario que si el producto se revende fuera del país de destino original, el revendedor proporcionará estas instrucciones generales de uso en la lengua del país en el cual el producto va a ser vendido. IMPORTANTE: Antes de usar el conector compruebe siempre su condición; no debe haber ninguna muestra de desgaste, de corrosión, de deformación o de defectos en general. En caso de cualquier duda, recomendamos no utilizar el conectador y sustituirlo inmediatamente. El sistema de cierre debe funcionar perfectamente y para asegurar esto, el conector debe ser lubricado adecuadamente. Este producto está diseñado para uso en condiciones atmosféricas normales) (condiciones toleradas normalmente por el hombre).
La tabla 1 indica la normativa, clase o tipo de conector, y abertura máxima del gatillo (dimension d en mm – fig. 10).
TIPOS DE CONECTADORES PARA MONTAÑA (EN 12275:2013):
TIPO B MOSQUETON BÁSICO – Mosquetón versátil de varias formas y tamaños para uso con el sistema de arresto de caídas. El gatillo curvo permite una fácil inserción de la cuerda en escalada deportiva. A veces adaptado con mecanismo de cierre rosca o automático.
TIPO H MOSQUETON HMS – Mosquetón pera inicialmente empleado para un aseguramiento progresivo (HMS). Por razones de seguridad el mosquetón está generalmente equipado con mecanismo de cierre de rosca o automático (fig. 9).
TIPO K MOSQUETON ESPECIAL PARA VIA FERRATA – Mosquetón con mecanismo automático de cierre empelado para asegurarse en "vías ferrata" (Klettersteig). Amplia abertura del gatillo para capacitar el uso con cables metálicos, cadenas y otros elementos de anclaje.
TIPO D MOSQUETON/CONECTOR DIRECCIONAL (posición fija de la cuerda) – La forma de este mosquetón previene de la peligrosa carga lateral en el mosquetón. Diseñado para uso exclusivamente con cintas Express EN 566.
TIPO X MOSQUETON OVAL – Mosquetón de forma simétrica diseñado para usar con poleas o para conectar un dispositivo de rápel.
TIPO Q MOSQUETON CON CIERRE DE ROSCA – Mosquetón con gatillo de cierre de rosca. Pensado para un alto rendimiento o anclaje permanente.
¡Advertencia! Inserte siempre la cuerda en el mosquetón por parte externa de la roca tal y como se muestra en el dibujo 3, si no una caída PUEDE HACER QUE LA CUERDA SE SALGA ACCIDENTALMENTE.
Durante el uso, observar que el mosquetón no golpea ningún obstáculo y no toca la roca de ninguna manera (fig.4). Un impacto contra la roca, un canto que presione en el gatillo, las vibraciones causadas por la cuerda que pasa rápidamente a través del mosquetón pueden hacer que el gatillo se habra y reducir seriamente la resistencia del mosquetón.
EL USO INCORRECTO REDUCE LA RESISTENCIA Y LA VIDA DE USO DEL MOSQUETÓN (fig. 8).
Al usar el HMS con nudo dinámico para amarre, se evita que la cuerda entre en contacto con el mecanismo de cierre del mosquetón.
Con los mosquetones con mecanismo de cierre automático, nos aseguramos que el cierre no se abra automáticamente sin la intervención del usuario.
TIPOS DE MOSQUETONES PARA PROTECCIÓN PERSONAL (EN 362:2004), fig. 2:
Clase B EL MOSQUETON BÁSICO
Mosquetón universal realizado con la intención de ser empleado como un componente dentro del sistema de arresto de caídas, y que está equipado con mecanismo de cierre manual o automático.
Clase M MOSQUETÓN MULTI-USO
Mosquetón con cierre básico o de rosca para uso como componente, que se puede cargar en el eje mayor o menor.
Clase T MOSQUETÓN DE LA TERMINACIÓN
Mosquetón pensado para ser un elemento de un subsistema en el cual la carga actúa en una dirección predeterminada.
Clase A MOSQUETÓN DE ANCLAJE
Mosquetón diseñado para ser unido a un tipo de anclaje
Clase Q MOSQUETÓN CON CIERRE DE ROSCA
Mosquetón equipado con cierre de rosca pensado para uso duradero o uniones permanentes
ANCLAJES: Utilizar solamente anclajes de acuerdo a la norma EN 795 con una resistencia a la ruptura mínima de 12 kN. Durante el uso del mosquetón y otros aparatos de protección personal, el usuario debe permanecer siempre por debajo del punto de anclaje (fig. 5). La posición y la altura del punto de anclaje desde el suelo debe ser calculado bajo la previsión de una posible caída teniendo en cuenta la longitud de la cuerda y de los aparatos conectados a la cuerda, cualquier obstáculo peligroso y la posibilidad de giro. El trabajo se debe llevar a cabo de manera que se minimicen tanto la caída potencial como la distancia potencial de la caída.
ADVERTENCIA: Los mosquetones equipados con cierre manual (cierre de rosca) son para uso cuando las operaciones de apertura y cierre no son frecuentes. Al emplear estos mosquetones, la rosca se debe cerrar totalmente. Hay que evitar cargar el cierre del mosquetón. Verificar que de acuerdo a la norma EN 365:2004 la tarjeta técnica y de control acompañen al producto. Hay que completar esta tarjeta y el usuario debe mantenerla actualizada. Si la tarjeta falta, no emplee el aparato
CINTAS: Utilice sólamente cintas marcasas con **CE**, conforme a la norma **EN 566**, con una carga de ruptura mínima de **kN 22.** Antes de cada uso verifique que las cintas estén en buenas condiciones, y que no haya muestras de desgaste, abrasiones, cortes en las fibras o que esté deshilachada. Si las cintas muestran cualquiera de los defectos mencionados, substitúyalo inmediatamente. En cualquier caso substituya siempre las cintas después de una caída seria.
Aviso: Estar seguro que la cinta se inserte en la posición correcta
MATERIALES: Todos los materiales y tratamientos empleados son antialergénicos; no causan irritaciones en la piel. Los mosquetones están fabricados con acero plateado de cinc; aleación ligera pulida o anodizada; acero inoxidable pulido.
MARCAJE: La siguiente información aparecerá marcada en el mosquetón: CE; 1019 (numero del organismo notificado efectuará la conformidad con typo); Nombre del fabricante o de la persona responsable de la introducción en el mercado; En 362:2004 (N° y año de la norma: "equipo personal contra caídas en altura - MOSQUETONES") seguidos por una letra que identifica el tipo de mosquetón; letra en un círculo que identifica el tipo de mosquetón para montaña, insignia que advierte al usuario que lea las instrucciones de uso cuidadosamente; Número de lote de producción; Año de producción; Carga máxima aplicable en kN (la tabla P), resistencia indicada en el valor mínimo garantizado por el fabricante, nombre o código de modelo. Esta información se puede grabar en diversos lugares dependiendo del tamaño del mosquetón.
COMPRUEBE la legibilidad del marcaje después de cada uso.
MANTENIMIENTO (fig. 7): SUBSTITUYA SIEMPRE el mosquetón después de una caída incluso si no hay defecto o daños visibles. La resistencia inicial del mosquetón podría verse reducida seriamente. La posibilidad de reutilización debe ser autorizada exclusivamente por el fabricante con un consentimiento anteriormente escrito que reserve el derecho a realizar exámenes y las pruebas apropiadas. Cualquier reparación será realizada solamente de acuerdo con los procedimientos del fabricante. **SUBSTITUYA** el mosquetón que de muestras de desgaste y corrosión. **SUBSTITUYA** el mosquetón si la apertura y el cierre se presentan difíciles.
Limpie los mosquetones con agua y séquelos con un paño no abrasivo.
Preste atención especial a la ranura de la palanca, que tiene que estar libre de suciedad (tierra, fango, grava etc.), de la nieve o de hielo.
LUBRIQUE los componentes móviles con un lubricante específico con base de silicona (asegúrese que el lubricante no entra en contacto con las partes de textil). Si el mosquetón entra en contacto con agua salada, lávelo inmediatamente y lubríquelo.
Todas las reparaciones necesarias serán realizadas por la persona competente autorizada por el productor de acuerdo a las instrucciones proporcionadas por el fabricante.
DESINFECCIÓN: Disuelva un desinfectante que contenga las sales de amonio (4 partes) en agua caliente (máximo 20° C). Ponga a remojo la herramienta en esta solución durante una hora. Aclarar con agua potable y la secar con un paño limpio.
ALMACENAJE Y TRANSPORTE: Almacene el producto en un lugar fresco, seco, bien ventilado. No deben existir sustancias o disolventes corrosivos o fuentes de calor (máximo 100° C) en el lugar de almacenaje. El mosquetón no debe entrar en contacto con otros objetos afilados que podrían dañarlo. Nunca almacenar el equipo antes de secarlo a fondo y evite almacenarlo en lugares con una alta concentración salina. A excepción de las indicaciones antedichas, no hay precauciones especiales para el transporte. Evite de dejar su equipo en un coche o en un lugar cerrado expuesto al sol.
VIDA DE USO: La vida de uso de este producto no está estrictamente limitadaal periodo emitido por el fabricante. Dependiendo de las condiciones del producto y su histórico, puede resultar necesario retirarlo inmediatamente (ej: tras una caída fuerte, signos visibles de daños en el producto....). La vida de uso de este producto puede verse influenciada por varios factores tales como: uso frecuente o impropio, bajo qué condiciones climatológicas se ha empleado (humedad, a temperaturas bajo cero, hielo), desgaste, corrosión, tensión considerable que provoque una deformación relativa en el producto, exposición a fuentes de calor, almacejane inadecuado, etc.
Aparte de las inspecciones requeridas realizadas por el usuario, este producto debe ser revisado por una persona competente, al menos una vez cada 12 meses, siguiendo los procedimientos del fabricante. Los resultados de las inspecciones deben ser registrados.
ADVERTENCIA: Tenga en mente que como consecuencia de un solo uso extremo, su equipo podría resultar inadecuado para usos adicionales.

PORTUGUÊS

INSTRUÇÕES DE USO

de mosquetões EN 362: 2004 / EN 12275: 2013

Não use este produto sem ter lido atentamente e entendido estas instruções técnicas!
Estas instruções contêm todas as informações para o uso seguro mosquetões, indispensáveis à adequada utilização e durante a prática das seguintes atividades: salvamento, escalada, espeleologia, „via ferrata", esqui de montanha, rafting, escalada, trabalho altura ... os mosquetões listados nestas instruções são dispositivos de proteção pessoal projetados para serem integrados nos sistemas usados para prender quedas em altura, como arneses, cordas, etc. O arnês de corpo inteiro é o único dispositivo aceitável que pode ser usado em um sistema de travamento de queda. Os mosquetões são um componente vital da transmissão da resistência mecânica entre um ponto de ancoragem apropriado e o usuário que pode cair acidentalmente. Um mau funcionamento devido ao uso incorreto do equipamento põe em risco a saúde física do usuário.
Os mosquetões devem ser usados da seguinte maneira: fechados - com o sistema de travamento travado - sem constrições ou outras pressões no lado externo do mosquetão. Antes de usar mosquetões, o usuário deve ser adequadamente treinado nas técnicas e medidas de segurança a serem adotadas. As pessoas que não são treinadas ou não são capazes de avaliar os riscos nas situações em que os dispositivos são usados, não devem usar esses dispositivos. O usuário deve ser informado da existência de um plano de emergência, presente no local de trabalho, necessário para lidar com qualquer possível emergência que possa surgir. Para garantir a boa manutenção e rastreabilidade deste produto, é melhor atribuí-lo a um único usuário; Se não for possível, o produto deve ser verificado por pessoas competentes antes e depois de cada uso. Em caso de necessidade, deve haver um método eficiente e seguro para o resgate, caso uma pessoa esteja em dificuldades durante o uso deste produto. Sempre verifique se as condições físicas do usuário são tais que o conector é usado com segurança durante o uso normal ou de emergência.
As situações em que o dispositivo pode ser usado incorretamente são muitas. Apenas algumas destas aplicações incorretas estão incluídas nestas instruções e são indicadas por uma cruz na ilustração.
Apenas os modos de uso indicados como „CORRETO" são permitidos. Qualquer outro uso é **proibido**.
Sempre deve ser verificado antes de cada uso que o equipamento consiste em produtos compatíveis entre si e em conformidade com as regulamentações aplicáveis e atuais. Você também tem que verificar se o sistema está instalado corretamente e que cada componente opera sem interferir com os outros componentes quando um mosquetão é inserido em qualquer sistema de retenção de queda, a fim de regular os outros componentes corretamente e não comprometer a eficiência do sistema, devemos levar em conta o comprimento do dito mosquetão. Usar um dispositivo pessoal de proteção contra quedas não justifica a exposição a qualquer tipo de risco que possa levar a consequências fatais.
O usuário é responsável pelos riscos aos quais está exposto. O fabricante e o vendedor rejeitam toda a responsabilidade em caso de uso incorreto, aplicação incorreta ou usando produtos que tenham sido manuseados ou reparados por pessoas sem autorização específica do fabricante. O fabricante assume a responsabilidade apenas pelo uso para o qual o produto foi projetado; e não é responsável pela manutenção inadequada e negligência do usuário que podem agravar as condições perigosas que podem surgir durante o uso do conector. O fabricante rejeita toda a responsabilidade por acidentes, ferimentos ou morte devido ao uso incorreto e incorreto de seus produtos pelo usuário.
O fabricante isenta-se de responsabilidade em todos os casos em que as instruções acima não foram seguidas corretamente. O fabricante rejeita toda a responsabilidade nos casos em que um produto acabado é colocado no mercado sem as instruções e o cartão técnico. É essencial para a segurança do usuário que, se o produto for revendido fora do país de destino original, o revendedor forneça estas instruções gerais para uso no idioma do país no qual o produto será vendido.
IMPORTANTE: Antes de usar o conector, verifique sempre sua condição; não deve haver sinais de desgaste, corrosão, deformação ou defeitos em geral. Em caso de dúvida, recomendamos não usar o conector e substituí-lo imediatamente. O sistema de travamento deve funcionar perfeitamente e, para garantir isso, o conector deve estar devidamente lubrificado. Este produto é projetado para uso em condições atmosféricas normais (condições normalmente toleradas pelo homem).
A Tabela 1 indica os regulamentos, classe ou tipo de conector e abertura máxima do gatilho (dimensão A em mm – Fig. 10).
Tipos de conectores para Montanhismo (EN 12275: 2013):
MOSQUETÃO BÁSICO TIPO B – Mosquetão versátil de várias formas e tamanhos para uso com o sistema de travamento de queda. O gatilho curvo permite a fácil inserção da corda na escalada esportiva. Às vezes adaptado com mecanismo de fechO rosqueado ou automático.
TIPO H MOSQUETÃO HMS – Mosquetão de pêra usado inicialmente para garantia progressiva (HMS). Por razões de segurança, o mosquetão é geralmente equipado com um mecanismo de fecho automático ou de fecho automático (Fig. 9).
TIPO K MOSQUETÃO ESPECIAL PARA VIA FERRATA – Mosquetão com mecanismo de travamento automático usado para prender „via ferrata" (Klettersteig). Ampla abertura do gatilho para permitir o uso com cabos de metal, correntes e outros elementos de ancoragem.
MOSQUETÃO DE TIPO D / CONECTOR DIRECIONAL (posição fixa do cabo) – A forma deste mosquetão evita a carga lateral perigosa no mosquetão. Projetado para uso exclusivo com fitas Express EN 566.
MOSQUETÃO OVAL TIPO X – Mosquetão com formato simétrico projetado para, por exemplo, ajuda na escalada e uso com roldanas ou para conexão de dispositivo de descida.
TIPO Q MOSQUETÃO COM ROSCA – Mosquetão com fecho de rosca. Projetado para alto desempenho ou ancoragem permanente.
AVISO! Sempre insira a corda no mosquetão na parte externa da rocha, como mostrado no desenho 3, caso contrário, uma queda pode causar a corda sair acidentalmente.
Durante o uso, observe que o mosquetão não bate em nenhum obstáculo e não toca na rocha de forma alguma (fig.4). Um impacto contra a rocha, uma aresta que pressiona o gatilho, as vibrações causadas pela corda passando rapidamente através do mosquetão podem fazer com que o gatilho seja puxado e reduza severamente a força do mosquetão.
O USO INCORRETO REDUZ A RESISTÊNCIA E A VIDA DE USO DO MOSQUETÃO (Fig. 8).
Ao usar o HMS com um nó dinâmico para amarração, a corda é impedida de entrar em contato com o mecanismo de travamento do mosquetão.
Com os mosquetões com mecanismo de fecho automático, garantimos que o fecho não abra automaticamente sem a intervenção do usuário.
Tipos de mosquetões para proteção pessoal (EN 362: 2004), fig. 2:
CLASSE B MOSQUETÃO BÁSICO
Mosquetão universal feito com a intenção de ser usado como um componente dentro do sistema de travagem de queda, e que é equipado com um mecanismo de fecho manual ou automático.
MOSQUETÃO MULTI-USO DA CLASSE M
Mosquetão com fecho básico ou de parafuso para uso como componente, que pode ser carregado no eixo maior ou menor.
CLASSE T MOSQUETÃO DA TERMINAÇÃO
Mosquetão projetado para ser um elemento de um subsistema no qual a carga atua em uma direção predeterminada.
MOSQUETÃO DE ANCORAGEM DA CLASSE A
Mosquetão projetado para ser anexado a um tipo de ancoragem.
MOSQUETÃO DA CLASSE Q COM LINHA
Mosquetão equipado com fechamento de parafuso projetado para uso a longo prazo ou conexões permanentes.
ANCORAGENS: Use apenas ancoragens de acordo com a norma EN 795 com uma resistência mínima à ruptura de 12 kN. Ao usar o mosquetão e outros dispositivos de proteção pessoal, o usuário deve sempre permanecer abaixo do ponto de ancoragem (fig.5). A posição e a altura do ponto de ancoragem do solo devem ser calculadas sob a previsão de uma possível queda levando em conta o comprimento da corda e os dispositivos conectados à corda, quaisquer obstáculos perigosos e a possibilidade de virar. O trabalho deve ser realizado de uma maneira que minimize tanto a queda potencial quanto a distância potencial da queda.
ADVERTÊNCIA: Os mosquetões equipados com fecho manual (fechamento de rosca) são para uso quando as operações de abertura e fecho não são frequentes. Ao usar esses mosquetões, a rosca deve estar completamente fechada. É necessário evitar forçar o fecho do mosquetão. Verifique se, de acordo com a norma EN 365: 2004, o cartão técnico e de controle acompanha o produto. Este cartão deve ser preenchido e o usuário deve mantê-lo atualizado. Se o cartão estiver faltando, não use o dispositivo
FITAS: Utilize apenas fitas marcadas com **CE**, em conformidade com a norma **EN 566**, com uma carga de ruptura mínima de **kN 22**. Antes de cada utilização verifique se as fitas estão em boas condições e se não há sinais de desgaste, abrasão, cortes nas fibras ou que está desgastado. Se as fitas mostrarem algum dos defeitos acima, substitua-a imediatamente. Em qualquer caso, sempre substitua as fitas após uma queda grave.
Aviso: Certifique-se de que a fita esteja inserida na posição correta.
MATERIAIS: Todos os materiais e tratamentos utilizados são anti-alérgicos; não causam irritações na pele. Os mosquetões são feitos de aço zincado; liga leve polida ou anodizada; aço inoxidável polido.
MARCAÇÃO: As seguintes informações estão marcadas no mosquetão: CE; 1019 (número do corpo que controla o processo de produção); Nome do fabricante ou responsável pela introdução no mercado; Em 362: 2004 (N° e ano da norma: „equipamento pessoal contra quedas de altura – MOSQUETÕES") seguido de uma letra que identifica o tipo de mosquetão; letran um círculo que identifica o tipo de mosquetão de montanha, distintivo que avisa o usuário para ler atentamente as instruções; Número do lote de produção; Ano de produção; nome ou código do modelo. Carga máxima aplicável em kN (tabela P), resistência indicada no valor mínimo garantido pelo fabricante. Esta informação pode ser gravada em vários lugares, dependendo do tamanho do mosquetão.
VERIFIQUE a legibilidade da marcação após cada uso.
MANUTENÇÃO (Fig. 7): SEMPRE SUBSTITUA o mosquetão após uma queda, mesmo que não haja danos ou danos visíveis. A resistência inicial do mosquetão pode ser seriamente reduzida. A possibilidade de reutilização deve ser autorizada exclusivamente pelo fabricante com o consentimento por escrito, que se reserva o direito de realizar testes e testes apropriados. Qualquer reparação será realizado somente de acordo com os procedimentos do fabricante. **SUBSTITUIR** o mosquetão que mostre sinais de desgaste e corrosão. **SUBSTITUA** o mosquetão se a abertura e o fecho forem difíceis. Limpe os mosquetões com água e seque-os com um pano não abrasivo. Preste especial atenção ao encaixe da alavanca, que deve estar livre de impurezas (sujidade, lama, cascalho, etc.), neve ou gelo. **LUBRIFIQUE** os componentes móveis com um lubrificante específico com uma base de silicone (certifique-se de que o lubrificante não entre em contato com as peças têxteis). Se o mosquetão entrar em contato com água salgada, lave-o imediatamente e lubrifique-o. Todos as reparações necessárias serão feitos pela pessoa competente autorizada pelo produtor de acordo com as instruções fornecidas pelo fabricante.
DESINFECÇÃO: Dissolva um desinfetante contendo sais de amônio (4 partes) em água quente (máximo 20 °C). Mergulhe a ferramenta nesta solução por uma hora. Lave com água limpa e seque com um pano limpo.
ARMAZENAMENTO E TRANSPORTE: Armazene o produto em local fresco, seco e bem ventilado. Não deve haver substâncias corrosivas, solventes ou fontes de calor (máximo de 100 °C) no local de armazenamento. O mosquetão não deve entrar em contato com outros objetos pontiagudos que possam danificá-lo. Nunca armazene o equipamento antes de secá-lo completamente e evite armazená-lo em locais com alta concentração de sal. Exceto pelas indicações acima, não há precauções especiais para o transporte. Evite deixar seu equipamento num carro ou em um local fechado exposto ao sol.
VIDA ÚTIL: A vida útil de uso deste produto não é estritamente limitada ao período emitido pelo fabricante. Dependendo das condições do produto e da sua história, pode ser necessário removê-lo imediatamente (ex: após uma queda forte, sinais visíveis de danos no produto...). A vida útil deste produto pode ser influenciada por vários fatores, tais como: uso frequente ou impróprio, sob as quais foram utilizadas, condições climáticas (humidade, temperaturas abaixo de zero, gelo), desgaste, corrosão, tensão considerável que causa uma relativa deformação no produto, exposição a fontes de calor, armazenamento inadequado, etc.
Exceto pelas inspeções exigidas pelo usuário, este produto deve ser verificado pelo menos uma vez a cada 12 meses, por uma pessoa competente seguindo os procedimentos do fabricante.
AVISO: Tenha em mente que como resultado de um uso extremo, o seu equipamento pode não estar em condições para usos adicionais.

ITALIANO

ISTRUZIONI D'USO

del connettore EN 362:2004 / moschettone EN 12275:2013

Non utilizzare questo prodotto senza aver letto con attenzione le presenti istruzioni tecniche!
Queste istruzioni contengono tutte le informazioni necessarie per un uso corretto dei connettori (moschettoni) per arrampicate, speleologia, vie ferrate, sci-alpinismo, rafting, lavori di soccorso, lavori in quota ecc.
I prodotti relativi alle presenti istruzioni d'uso fanno parte dei dispositivi di protezioni individuale previsti per l'uso in sistemi di arresto della caduta insieme all'imbracatura, la corda ecc. In un sistema di arresto della caduta è necessario utilizzare esclusivamente l'imbracatura completa.
I connettori formano un elemento importante nel sistema di arresto della caduta che unisce il dispositivo di ancoraggio con l'utente che può cadere accidentalmente. L'uso improprio o una scorretta manutenzione può provocare un incidente mortale.
I connettori (moschettoni) devono essere usati solo con la leva chiusa e bloccata. Il connettore (moschettone) non deve essere a contatto con alcun ostacolo o caricato da un'altra forza esterna. L'uso di questi dispositivi richiede la relativa formazione (conoscenza delle tecniche base di utilizzo e di salvataggio). Un utente poco esperto o uno che non sia in grado di stimare correttamente il pericolo derivante dalle condizioni nelle quali il prodotto sarà utilizzato, non deve usarlo. Il piano di salvataggio deve essere disponibile sul luogo di lavoro e deve prendere in considerazione tutte le situazioni di emergenza durante il lavoro.
Si consiglia che venga usato da una sola persona; quando ciò non è possibile, il prodotto deve essere controllato da un tecnico competente prima e dopo ogni uso. È necessario conoscere i metodi necessari, efficienti e sicuri di salvataggio nel caso in cui l'utente sia in difficoltà durante l'uso di questo prodotto. Verificare le condizioni fisiche dell'utente che possono influenzarne la sicurezza durante l'uso normale o straordinario.
Vi sono molti usi impropri ma solo alcuni sono descritti nelle presenti istruzioni (immagini barrate). **Solo gli usi marcati come "CORRETTO" sono ammessi.** Qualsiasi uso diverso è **VIETATO**.
Verificare che il prodotto sia compatibile con altri componenti del sistema e che tali componenti siano conformi ai relativi regolamenti, norme, direttive. Controllare anche che l'intero sistema sia stato correttamente composto e che non vi siano interferenze per il funzionamento sicuro dei suoi singoli elementi.
Nel caso in cui il prodotto facesse parte di un sistema di arresto della caduta (senza ridurre la portata del sistema), la sua lunghezza deve essere presa in considerazione nel calcolo della distanza minima sicura sotto i piedi dell'utente.
L'uso di un dispositivo di protezione personale (DPP) non autorizza l'utente ad esporsi ad un rischio esagerato che può essergli fatale. L'utente risponde per tutti i rischi ai quali egli si espone durante l'uso di questo prodotto. Il costruttore e i rivenditori non rispondono per danni o conseguenze negative provocate dall'uso improprio del prodotto oppure dall'uso di un prodotto modificato o riparato da un individuo senza l'autorizzazione del costruttore.
Il costruttore risponde solo per l'uso previsto del prodotto, ma a seguito di una manutenzione errata o, in generale, per il mancato rispetto delle regole base descritte nelle presenti istruzioni, che può aumentare la pericolosità dell'ambiente nel quale il prodotto viene usato, il costruttore non si assume alcuna responsabilità per incidenti, lesioni o morte provocati dall'uso scorretto di questo prodotto. Il costruttore non si assume alcuna responsabilità in caso del mancato rispetto delle indicazioni riportate nelle presenti istruzioni d'uso, nonché per l'uso del prodotto messo sul mercato senza le regolari istruzioni d'uso e relativa scheda tecnica. Per la sicurezza dell'utente è necessario allegare al prodotto queste istruzioni

CONNECTORS

Nařízení evropského parlamentu a rady (EU) 2016/425 | Regulation (EU) 2016/425

Posouzení shody | Conformity assessment: viz Tab 1 | see Tab. 1
Shoda s typem | Conformity to type: viz Tab 1 | see Tab. 1

NB 1015 – SZÚ Brno, branch Jablonec nad Nisou, ČR
NB 1019 – VVUÚ Ostrava-Radvanice, ČR
NB 2777 – Satra Technology Europe Ltd., Bracetown Business Park, Clonee, Dublin 15, Dublin, Ireland

EU prohlášení o shodě naleznete na:
EU declaration of conformity available on:
www.singingrock.com

6 SINGING ROCK ZNAČENÍ | MARKING

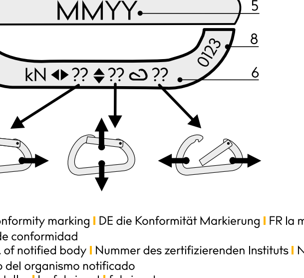

1 CZ značka shody | EN conformity marking | DE die Konformität Markierung | FR la marque de confirmit | ES marca de conformidad
2 oznámený subjekt č. | no. of notified body | Nummer des zertifizierenden Instituts | Num ro de bureau notifi | numero del organismo notificado
3 výrobce | producer | Hersteller | Le fabricant | fabricante
4 typ | type | typ | type | tipo
5 měsíc/rok výroby | month/year of manufacture | produkzion monat/jahr | mois/année de fabrication | mes/año de producción
6 pevnost | strength | Stärke | résistance | resistancia
7 viz k návod k použití | read instructions for use | Gebrauchsanweisung beachten | Consulter les instructions d'utilisation | Consulte las instrucciones de uso
8 jedinečné číslo | unique No. | Eindeutige nummerr | Numéro unique | Número único

7

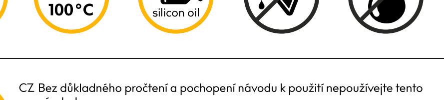

1

EN 12275:2013 Mountaineering equipment

B H K D Q X

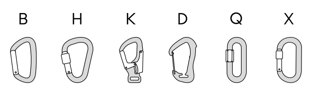

2

EN 362:2004 Personal protective equipment against falls from a height

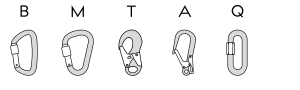

3

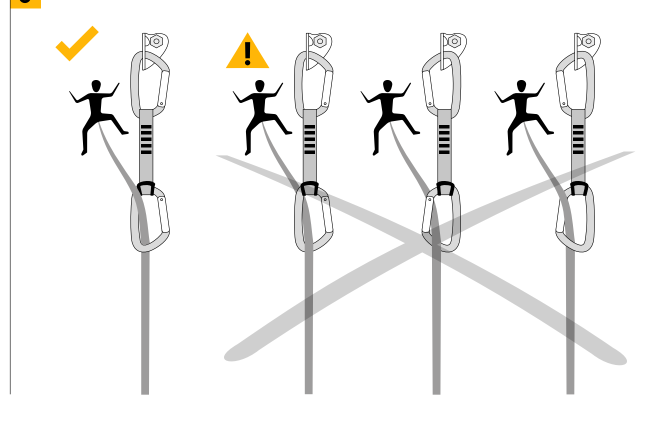

4

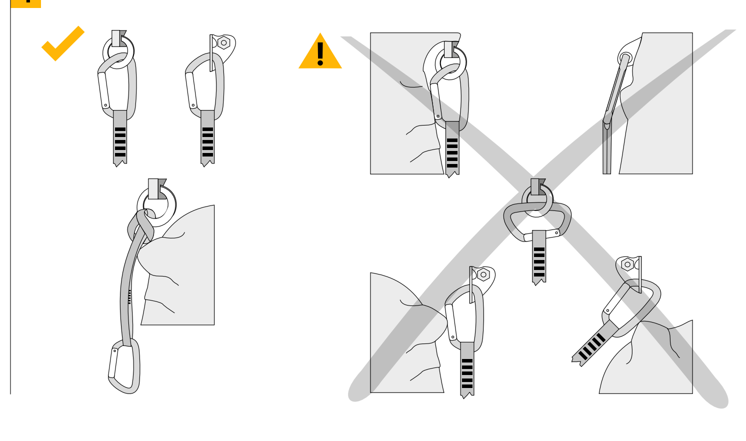

5

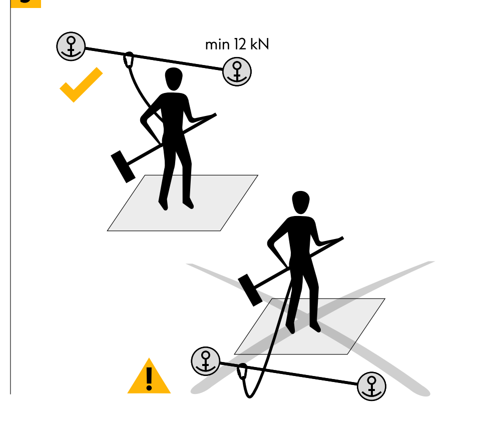

Fall Factor

0.5 1 1.5 2 >2

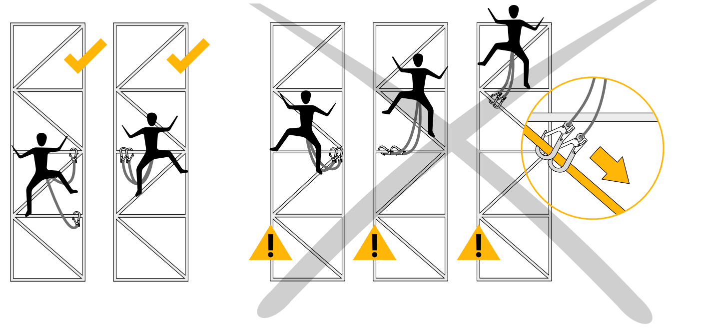

8

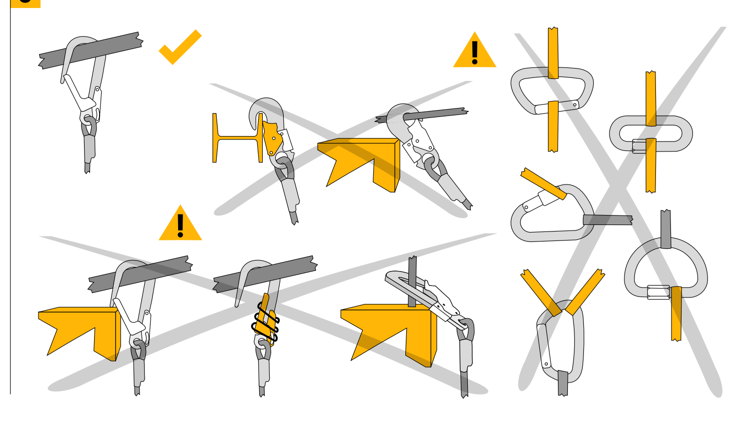

9

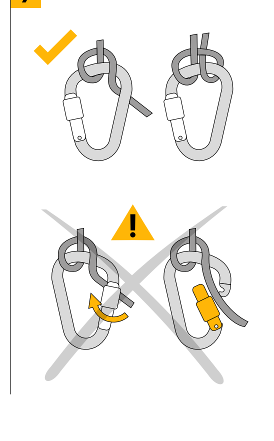

10

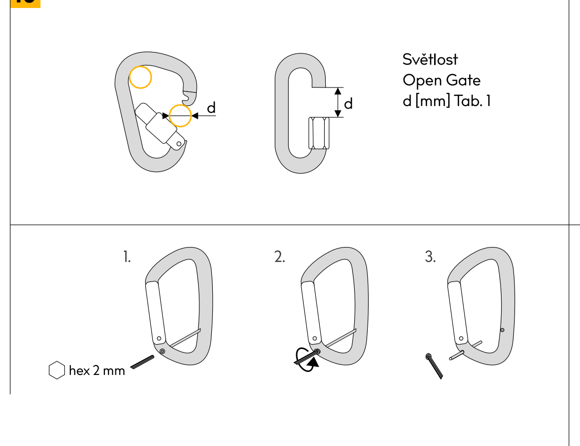

CZ Bez důkladného pročtení a pochopení návodu k použití nepoužívejte tento výrobek.
EN Reading and understanding instruction for use are required to use this product.
DE Das Lesen und Verstehen der Bedienungsanweisung ist Voraussetzung für die Nutzung des Produkts.
FR Sans avoir lu attentivement ce mode d'emploi, n'utilisez pas ce produit.
ES Es necesario leer y comprender las instrucciones de uso de este producto.

CZ 2 roky záruka.
EN 2 years guarantee.
DE 2 Jahre Garantie.
FR La garantie de 2 ans.
ES 2 años de garantia.

ver. 16K002204000 0121

SINGING ROCK s.r.o.
Poniklá 317 • 514 01 Poniklá • Czech Republic
Tel. +420 481 585 007 • email: info@singingrock.cz
www.singingrock.com

singingrock.page
singingrock_official

NORSK
BRUKERVEILEDNING

SLOVENSKY
NÁVOD NA POUŽITIE

SLOVENŠČINA
NAVODILO ZA UPORABO

POLSKI
INSTRUKCJA UŻYTKOWANIA

MAGYAR
HASZNÁLATI ÚTMUTATÓJA

LIETUVIŲ
NAUDOJIMO INSTRUKCIJA

БЪЛГАРСКИ
ИНСТРУКЦИЯ ЗА УПОТРЕБА

... сериозно намалена при изброените ситуации. За да продължите употребата на конектори, за които имате и минимални съмнения трябва да бъдете оторизирани от производителя с писмено съгласие, след като се проведат определени тестове. Всеки неоторизиран опит за ремонт или промяна на контектора е в противоречие с производителя.

Tab. 1

model	type EN 12275:13	class EN 362:04	d [mm]	Certified by NB	Inspected by NB
K0122	X	B	21	1019	1019
K0123	X	B	21	1019	1019
K0124	K	T	28	1019	1019
K4080	-	B	25	1019	1019
K4081	-	B	25	1019	1019
K0114	H	B	26	1019	1019
K0121	H	B	26	1019	1019
K0007	H	B	21,5	1019	1019
K0008	H	B	21,5	1019	1019
K0009	B	-	19	1019	1019
K0025	B	-	19	1019	1019
K0010	B	-	20	1015	1019
K0011	B	-	20	1015	1019
K0012	B	B	17	1015	1019
K0013	B	-	22	1015	1019
K0020	B	-	22	1015	1019
K4241	-	B	18	1019	1019
K0016	X	B	20	1019	1019
K0017	X	B	20	1019	1019
K0018	X	B	20	1019	1019
K0019	H	B	21,5	1019	1019
K4310	B	-	25	1019	1019
K0107	H	B	22	1019	1019
K0108	H	B	22	1019	1019
K0110	B	-	21	1019	1019
K0111	B	-	21	1019	1019
K0112	B	B	18	1019	1019
K0113	B	-	22	1019	1019
K0120	B	-	22	1019	1019
K0119	H	B	22	1019	1019
K3550	-	A	110	2777	2777
K3536	-	A	60	2777	2777
RK001	B	-	20	1019	1019

... стрес, последван от деформация, излагане на нагряващи се уреди, неправилна поддръжка и т.н. **Освен необходимите инспекции, извършени от потребителя, този продукт трябва да се проверява най-малко веднъж на всеки 12 месеца от компетентно лице, следвайки процедурите на производителя. Резултатите от проверките трябва да бъдат записани.**

ВНИМАНИЕ: Запомнете, че дори едно екстремно изживяване, може да донесе на вашата екипировка необратими последици и тя да стане негодна за следваща употреба.

KONTROLA I INSPECTION

Model Model			
Jedinečné číslo Batch/unique nr.		Datum prodeje Date of sale	
Datum výroby Date of manufacture		Datum prvního použití Date of first use	

Inspekce osobou odborně způsobilou pro periodické prohlídky podle výrobcem stanovených postupů jednou za 12 měsíců – záznamy.
Inspection by competent person for periodic examination and strictly in accordance with the manufacturer's procedurers at least every 12 months – records.

Datum Date	Výsledek inspekce Inspection result	Podpis inspektora Inspector signature	Datum následující periodické prohlídky Next due date for periodic examination